1.4. Návod na vyměření

Aby mohla být roleta správně vyrobena, je třeba zadat přesné rozměry, tzn. šířka včetně vodících lišt a výška včetně boxu.

Abychom tyto správné rozměry získali, musíme dodržovat určité zásady.

A – šířka okenního otvoru
B – výška okenního otvoru

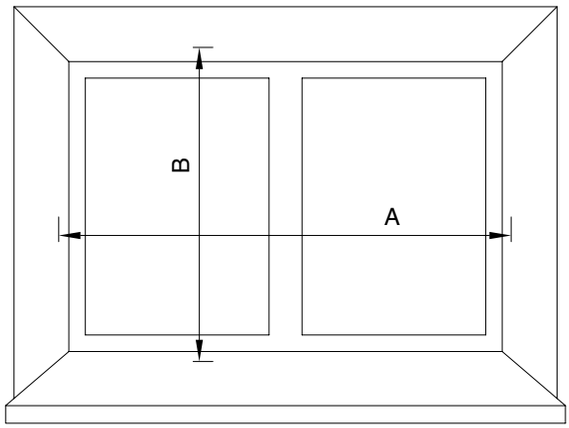

Roleta s boxem osazeným do okenního výklenku (dodatečná montáž)

Šířka rolety:
Změříme vnitřní šířku výklenku (A) minimálně v horní, střední a dolní části a použijeme nejmenší naměřenou šířku, od které odečteme cca 1 – 8 mm (záleží na rovnosti ostění), aby vznikla určitá vůle pro montáž. Je nutno překontrolovat otevřenost nebo uzavřenost špalet!

Výška rolety:
Změříme vnitřní výšku výklenku (B) opět na třech místech a určíme vůli pro montáž.

Roleta s boxem osazeným na stěnu (dodatečná montáž)

Šířka rolety (A + 2x šířka vodící lišty):
Změříme vnitřní šířku výklenku na hraně špalet (A) minimálně v horní, střední a dolní části a připočteme šířku vodící lišty násobenou dvěma (53 mm x 2 = 106 mm).

Výška rolety (B + výška boxu):
Změříme vnitřní výšku výklenku (B) opět na třech místech a připočteme velikost navíjecího boxu.

Z uvedených údajů vyplývá, že do objednávky je nutno vždy uvést rozměr rolety včetně vodících lišt a boxu!

Návod na vyměření

Roleta s boxem osazeným pod omítku

Podomítkový box

velikost boxu X	rozměr Y	doporučený rozměr Z
138 mm	153 mm	120 mm
150 mm	165 mm	130 mm
165 mm	170 mm	145 mm
180 mm	195 mm	160 mm

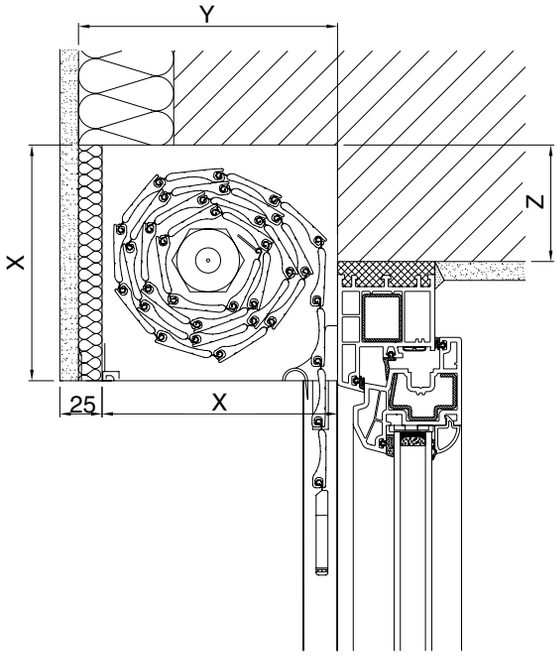

Šířka rolety:
Změříme vnitřní šířku výklenku (A) minimálně v horní, střední a dolní části a použijeme nejmenší naměřenou šířku, od které odečteme 1 – 8 mm (záleží na rovnosti ostění), aby vznikla určitá vůle pro montáž. V tomto případě záleží na tom, zda vyměřujeme roletu na již hotové špalety, nebo zda se špalety budou omítat až po namontování rolety. V případě, že se budou špalety omítat až po namontování rolety, dojde zde potom k částečnému zaomítání vodících lišt.

Výška rolety (B + výška boxu):
Změříme vnitřní výšku okenního otvoru (B) opět na třech místech a připočteme velikost navíjecího boxu. Pro umístění boxu musí být vynechaný prostor v překladu nad oknem.
Prostor pro box v překladu nad okenním otvorem musí odpovídat rozměru boxu. V případě, že je výška prostoru menší, je třeba přiměřeně snížit celkovou výšku rolety.

Z uvedených údajů vyplývá, že do objednávky je nutno vždy uvést rozměr rolety včetně vodících lišt a boxu!

Roleta s boxem do překladu RONO

Box velikosti 16,5 cm (bez heraklitu) je umístěn v prostoru RONO překladu. Jelikož se RONO překlad vyrábí jen v daném rozměru, větší velikost boxu než 16,5 cm nelze použít!

Šířka rolety:
Změříme vnitřní šířku výklenku (A) minimálně v horní, střední a dolní části a použijeme nejmenší naměřenou šířku, od které odečteme 1 – 8 mm (záleží na rovnosti ostění), aby vznikla určitá vůle pro montáž. V tomto případě záleží na tom, zda vyměřujeme roletu na již hotové špalety, nebo zda se špalety budou omítat až po namontování rolety. V případě, že se budou špalety omítat až po namontování rolety, dojde zde potom k částečnému zaomítání vodících lišt.

Výška rolety (B + 165 mm):
Změříme vnitřní výšku okenního otvoru (B) opět na třech místech a připočteme velikost navíjecího boxu.

Z uvedených údajů vyplývá, že do objednávky je nutno vždy uvést rozměr rolety včetně vodících lišt a boxu!

1.5. Návod na montáž

Roleta s boxem osazeným do okenního výklenku (dodatečná montáž)

1. Na rámu okna odměříme a označíme místo k vyvrtání otvoru pro ovládací šňůru (doporučený vrták o Ø10,5 mm) nebo pásku (doporučený vrták o Ø16 mm) a do vyvrtaného otvoru vložíme spirálovou průchodku (pouze u ovládání šňůrou). Z druhé strany na průchodku nasadíme kladku s rolkou a připevníme ji na rám okna.
2. Sestavenou roletu (box nasazený na vodících lištách) umístíme na okno, provlékneme ovládací šňůru průchodkou a roletu upevníme na rám okna vruty do předvrtaných otvorů ve vodících lištách. Na tyto otvory potom nasadíme plastové krytky.
3. Pružinový navíječ šňůry upevníme v místnosti na rám okna v potřebné výšce (viz „Návod k upevnění ovládací šňůry do pružinového navíječe“, str. 11).
4. U motorického ovládání protáhneme kabel od motoru husím krkem do krabice. Dle přiloženého návodu nastavíme koncové polohy.

Je důležité, aby vše bylo montováno přesně do vodorovné a svislé roviny!

Roleta s boxem osazeným na stěnu (dodatečná montáž)

1. Na fasádě odměříme a označíme místo k vyvrtání otvoru pro ovládací šňůru (doporučený vrták o Ø10,5 mm) nebo pásku (doporučený vrták o Ø16 mm) a do vyvrtaného otvoru vložíme spirálovou průchodku (pouze u ovládání šňůrou). Z druhé strany na průchodku nasadíme kladku s rolkou a připevníme ji na stěnu.
2. Sestavenou roletu (box nasazený na vodících lištách) přiložíme na místo montáže a podle předvrtaných otvorů ve vodících lištách vyznačíme body pro osazení hmoždinek k upevnění vodících lišt. Vyvrtáme otvory a osadíme hmoždinky. Provlékneme ovládací šňůru průchodkou a roletu upevníme na vruty do hmoždinek a nasadíme plastové krytky.
3. Pružinový navíječ šňůry upevníme v místnosti na stěnu v potřebné výšce (viz „Návod k upevnění ovládací šňůry do pružinového navíječe“, str. 11).
4. U motorického ovládání protáhneme kabel od motoru husím krkem do krabice. Dle přiloženého návodu nastavíme koncové polohy.

Je důležité, aby vše bylo montováno přesně do vodorovné a svislé roviny!

Roleta s boxem osazeným pod omítku

1. V prostoru pro umístění boxu odměříme a označíme místo k vyvrtání otvoru pro ovládací šňůru (doporučený vrták o Ø10,5 mm) nebo pásku (doporučený vrták o Ø16 mm) a do vyvrtaného otvoru vložíme spirálovou průchodku (pouze u ovládání šňůrou). Z druhé strany na průchodku nasadíme kladku s rolkou a připevníme ji na rám okna.
2. Sestavenou roletu (box nasazený na vodících lištách) umístíme na okno, provlékneme ovládací šňůru průchodkou a roletu upevníme na rám okna vruty do předvrtaných otvorů ve vodících lištách. Na tyto otvory potom nasadíme plastové krytky.
3. Pružinový navíječ šňůry upevníme v místnosti na stěnu v potřebné výšce (viz „Návod k upevnění ovládací šňůry do pružinového navíječe“, str. 11).
4. U motorického ovládání protáhneme kabel od motoru husím krkem do krabice. Dle přiloženého návodu nastavíme koncové polohy.

Je důležité, aby vše bylo montováno přesně do vodorovné a svislé roviny!

Návod na montáž

Roleta s boxem do překladu RONO

1. V prostoru pro umístění boxu odměříme a označíme místo k vyvrtání otvoru pro ovládací šňůru (doporučený vrták o Ø10,5 mm) nebo pásku (doporučený vrták o Ø16 mm) a do vyvrtaného otvoru vložíme spirálovou průchodku (pouze u ovládání šňůrou). Z druhé strany na průchodku nasadíme kladku s rolkou a připevníme ji na rám okna.
2. Sestavenou roletu (box nasazený na vodících lištách) ze spodu nasuneme do prostoru RONO překladu, provlékneme ovládací šňůru průchodkou a roletu upevníme na rám okna vruty do předvrtaných otvorů ve vodících lištách. Na tyto otvory potom nasadíme plastové krytky.
3. Pružinový navíječ šňůry upevníme v místnosti na stěnu v potřebné výšce (viz „Návod k upevnění ovládací šňůry do pružinového navíječe“, str. 11).
4. U motorického ovládání protáhneme kabel od motoru husím krkem do krabice. Dle přiloženého návodu nastavíme koncové polohy.

Je důležité, aby vše bylo montováno přesně do vodorovné a svislé roviny!

Návod k upevnění ovládací šňůry do pružinového navíječe
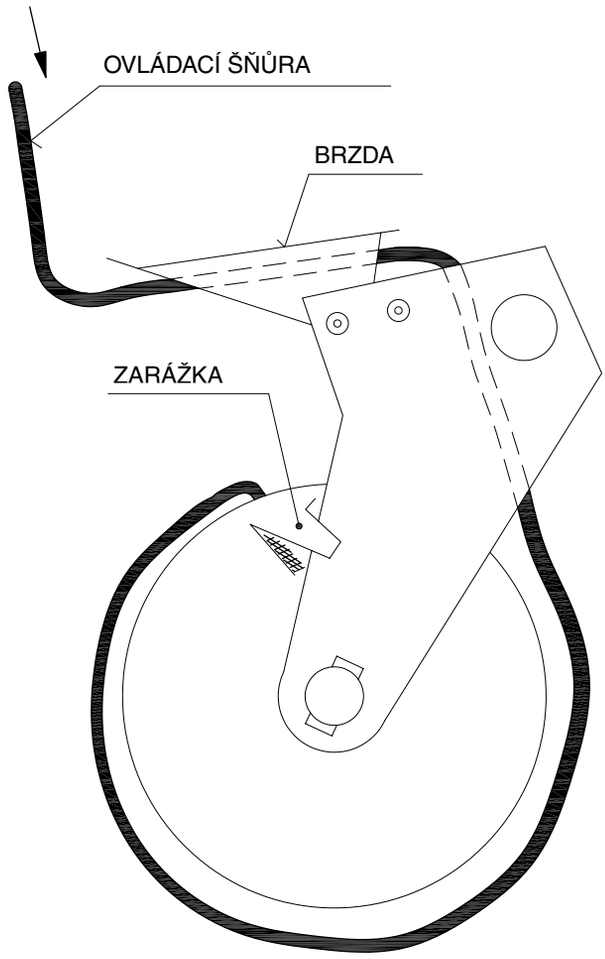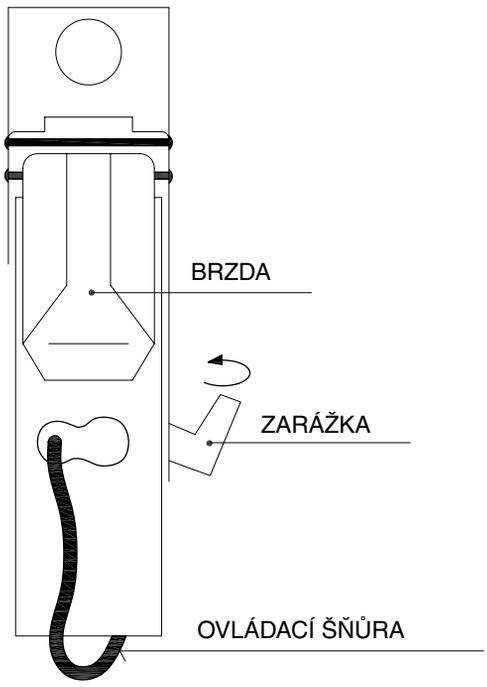
- Ovládací šňůru protáhneme pod brzdou a vedeme přes zadní hřídelku.
- Konec šňůry zasuneme do většího otvoru v navíjecím bubnu a posuneme do menšího otvoru.
- Šroubovákem zatlačíme zarážku dovnitř bubnu a tím dojde k zafixování šňůry.